Инструкция по сборке и эксплуатации мебели

Шкаф-купе "Теро-Б" ШКК-02

Габаритные размеры
Ширина (мм): 1310
Высота (мм): 2000
Глубина (мм): 500

Максимальная нагрузка:
на полку - 10 кг

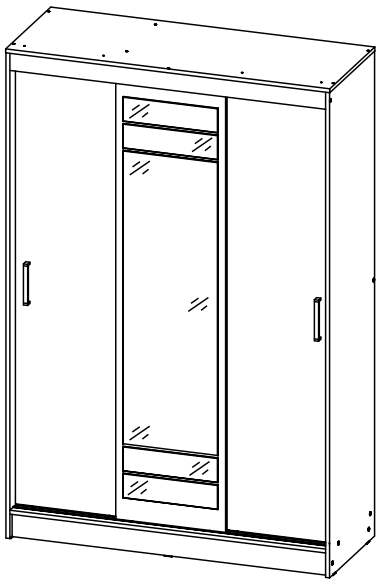

ОБЩИЕ ТЕХНИЧЕСКИЕ УКАЗАНИЯ

Настоятельно рекомендуем перед началом сборки внимательно ознакомиться с данной инструкцией, проверить наличие всех деталей и фурнитуры согласно комплектовочным ведомостям, убедиться в их качестве (отсутствие царапин, сколов, вмятин и т.д.) т.к. претензии по количеству комплектующих и качеству изделия после сборки не принимаются.

Сборку советуем производить вдвоём на ровной поверхности, в качестве подкладочного материала рекомендуем использовать гофрокартон от упаковок.

Производитель оставляет за собой право вносить изменения, не нарушающие внешнего вида и габаритных размеров изделия (замена крепёжной фурнитуры, ножек, ручек и т. д. на аналоги).

Правила эксплуатации

Для длительного сохранения эксплуатационных и эстетических качеств мебели необходимо соблюдать следующие правила по уходу за мебелью во время ее эксплуатации:

- эксплуатировать мебель в сухом, проветриваемом помещении с температурой воздуха от +10 С до +40 С и относительной влажностью воздуха не более 70%
- в процессе эксплуатации мебели возможно ослабление крепежной фурнитуры - необходимо ее поправлять
- при эксплуатации изделий, имеющих декоративные решения в виде стекла или зеркал, необходимо помнить, что эксплуатация стекла и зеркал с трещиной сопряжено с риском получения травм. Следует немедленно заменить стекло/зеркало при появлении трещин
- не допускать скопления влаги на поверхностях изделия во избежание набухания щитов и отклейки кромок
- беречь поверхности от механических повреждений, не ставить на поверхность горячие предметы
- при чистке использовать влажную ткань с применением специальных средств по уходу за мебелью с последующей протиркой поверхностей насухо
- не допускайте попадания на поверхность таких веществ, как растворители, бензин, обезжиривающие средства и др.

Гарантийные обязательства

- Изготовитель гарантирует соответствие мебели требованиям ГОСТ 16371-2014, ТР ТС 025/2012 при соблюдении условий транспортировки, хранения, сборки (для мебели, поставляемой в разобранном виде), эксплуатации.
- Срок службы изделия - 5 лет (при соблюдении условий эксплуатации мебели).
- Гарантийный срок эксплуатации мебели - 24 месяца.

EAC	**Шкаф-купе "Теро-Б" ШКК-02**
	Срок службы изделия - 5 лет Срок гарантии - 24 месяца
Соответствует требованиям ТР ТС 025/2012 Дата изготовления _____	Поставщик: компания «Gutmart мебель» Юридический адрес: Московская область, Люберецкий р-н, г. Люберцы, ул. Дальняя, д. 6, офис 22. GUTMART ФАБРИКА МЕБЕЛИ

Комплектация деталей

Поз.	Наименование	Длина	Ширина	Кол-во	Упаковка
1	Боковина	1984	499	1	Боковины
2	Боковина	1984	499	1	Боковины
3	Створка	1822	444	2	Створки
4	Створка	1822	444	1	Створки
5	Перегородка	1868	415	1	Боковины
6	Крышка	1310	500	1	Вязки
7	Вязка	1276	498	1	Вязки
8	Вязка	416	414	4	Вязки
9	Цоколь	1276	100	2	Вязки
10	Декор	1276	70	1	Вязки
11	Вязка	844	80	1	Вязки
12	ЛДВП	1896	434	3	Боковины
13	Брус соединительный	894		2	Боковины
14	Ходовой профиль СТ	1274		1	Вязки
17	Труба овальная 16 мм.	840		2	Вязки

Комплектация фурнитурой

Гвоздь 2х20  130 шт	Евровинт 6х50  42 шт.	Евроключ  1 шт.
Заглушка для евровинта  32 шт.	Заглушка технологическая Ф8 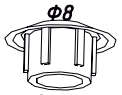 2 шт.	Краб-шайба 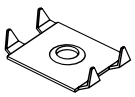 9 шт.
Направляющая деталь СТ  6 шт.	Опора подпятник 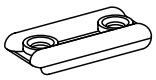 6 шт.	Ролик ходовой (СТ)  6 шт.
Ручка №43 (160 мм) черный  2 шт.	Стяжка межсекционная D5x16  4 шт.	Фланец Ф16 мм (овальный)  4 шт.
Шуруп 4х16 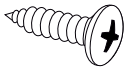 38 шт.		

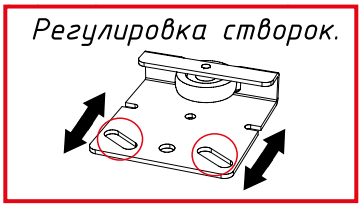

ВНИМАНИЕ!
Обязательная фиксация Ролика ходового (СТ) шурупами 4х16.

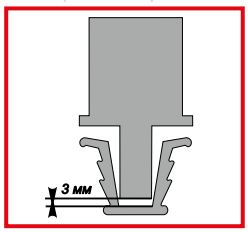

ВНИМАНИЕ!
Направляющий шип (СТ) должен быть не до конца опущен в ходовой профиль. Створки (3 и 4) должны находиться в подвешенном положении.

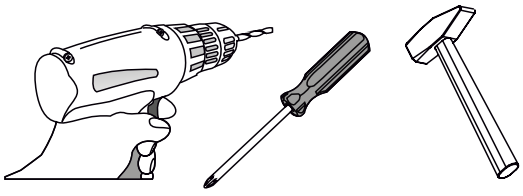

Необходимый инструмент для сборки
Качество мебели зависит от качества сборки
Рекомендуем сборку производить вдвоём.

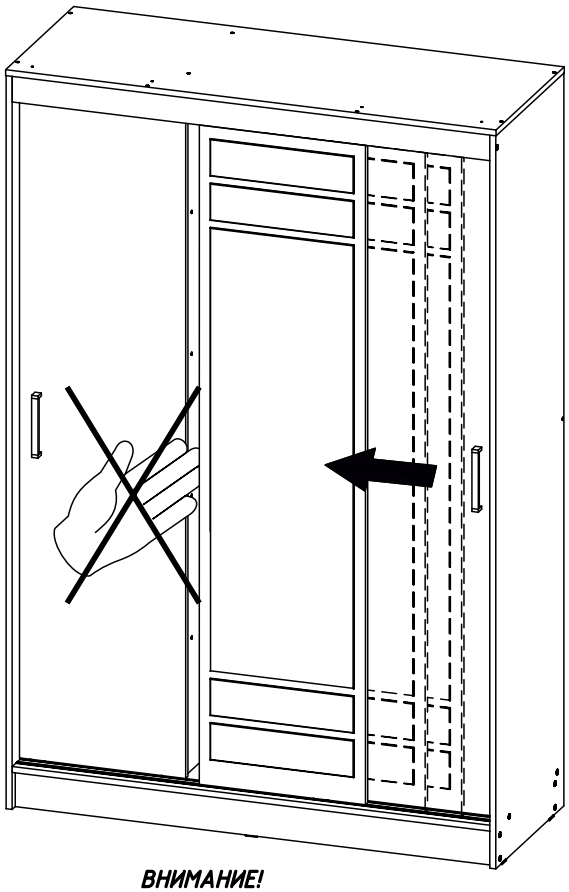

ВНИМАНИЕ!
При закрывании / открывании створок, не оставляйте руку внутри шкафа, можно прищемить.

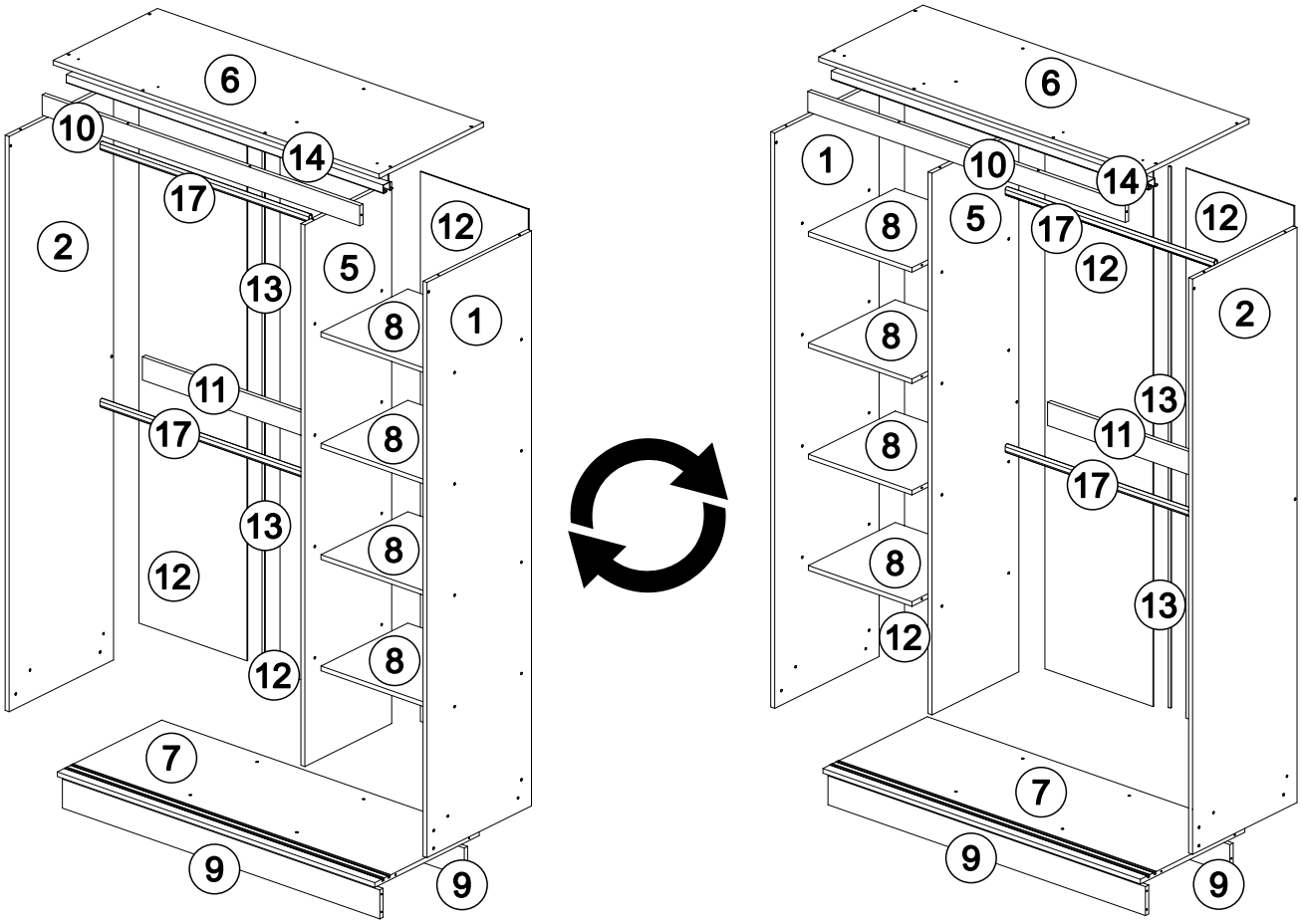
6
10
14
17
2
12
5
13
1
8
11
17
8
13
8
12
12
8
7
9
9
6
1
10
14
8
5
17
12
12
2
8
13
8
11
17
8
13
12
7
9
9

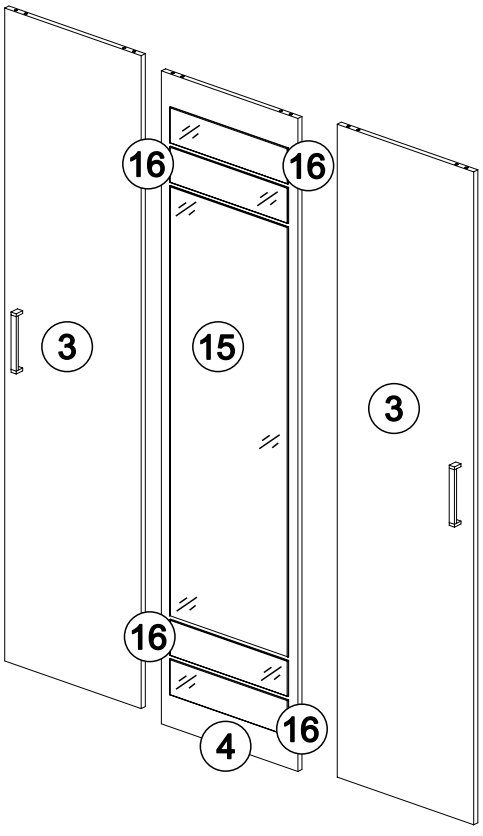
16
16
3
15
3
16
16
4

1

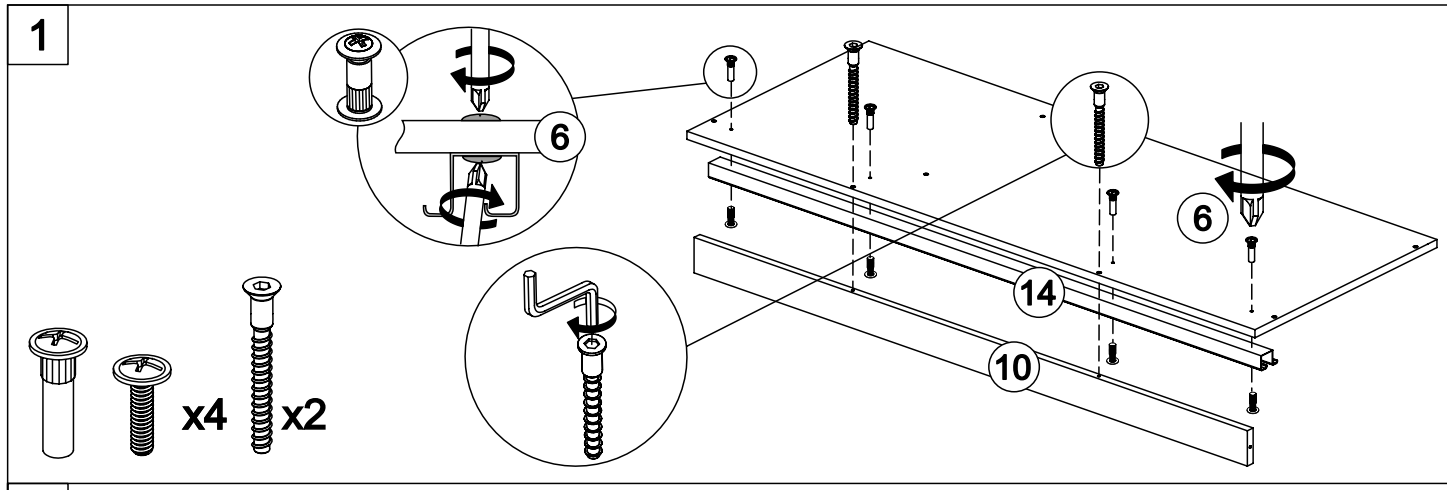

2

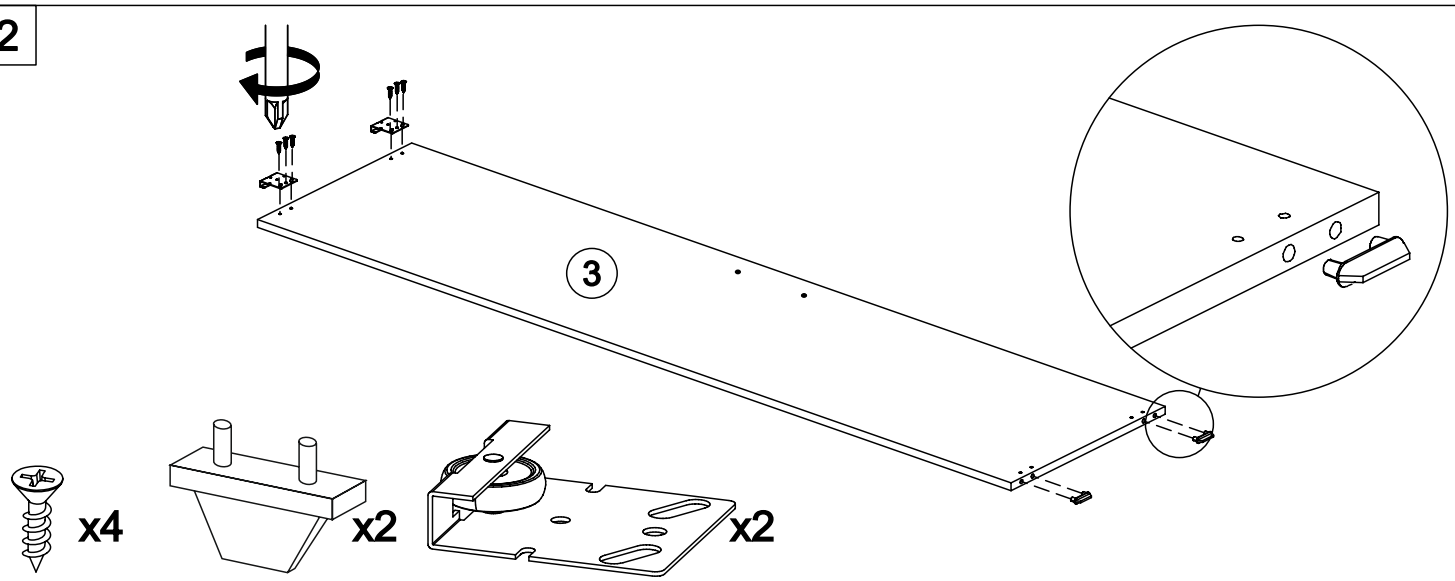

3

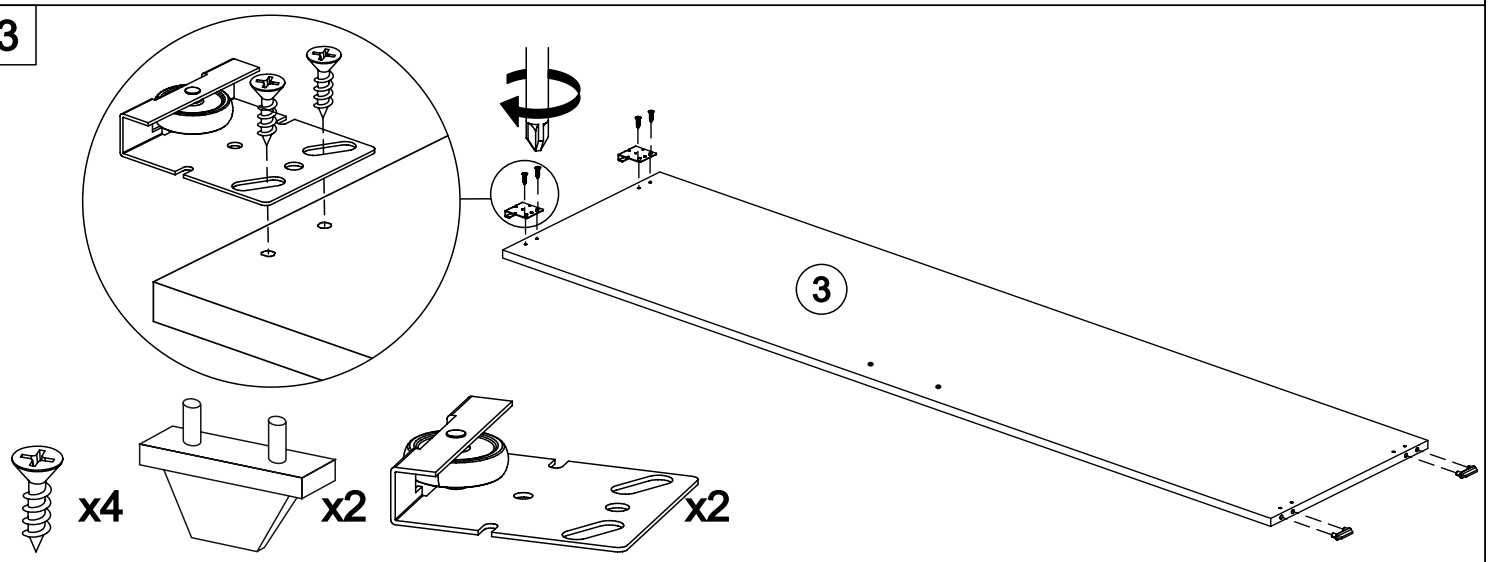

4

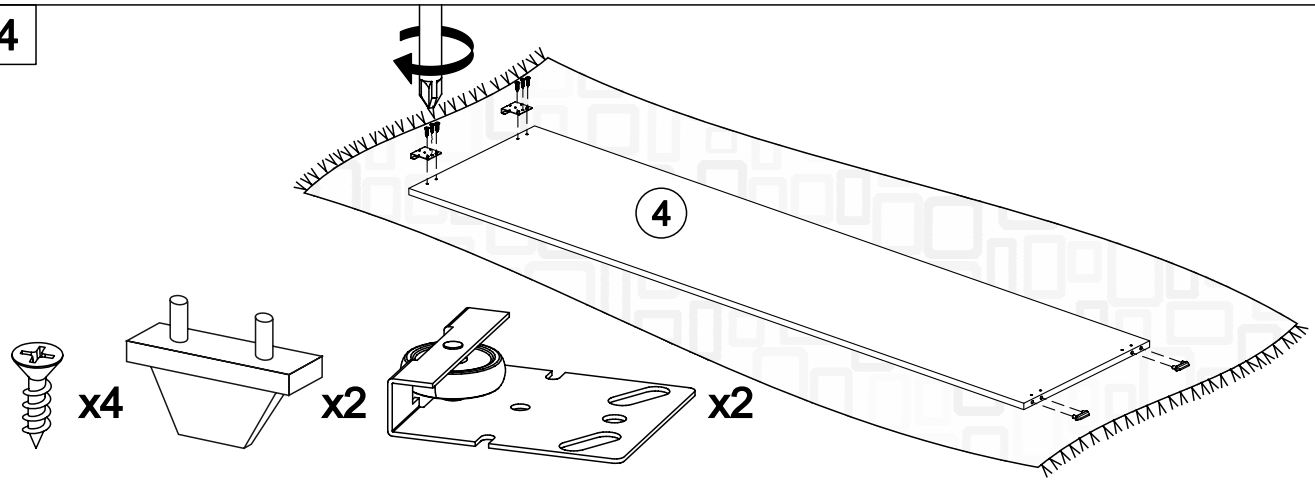

5.1

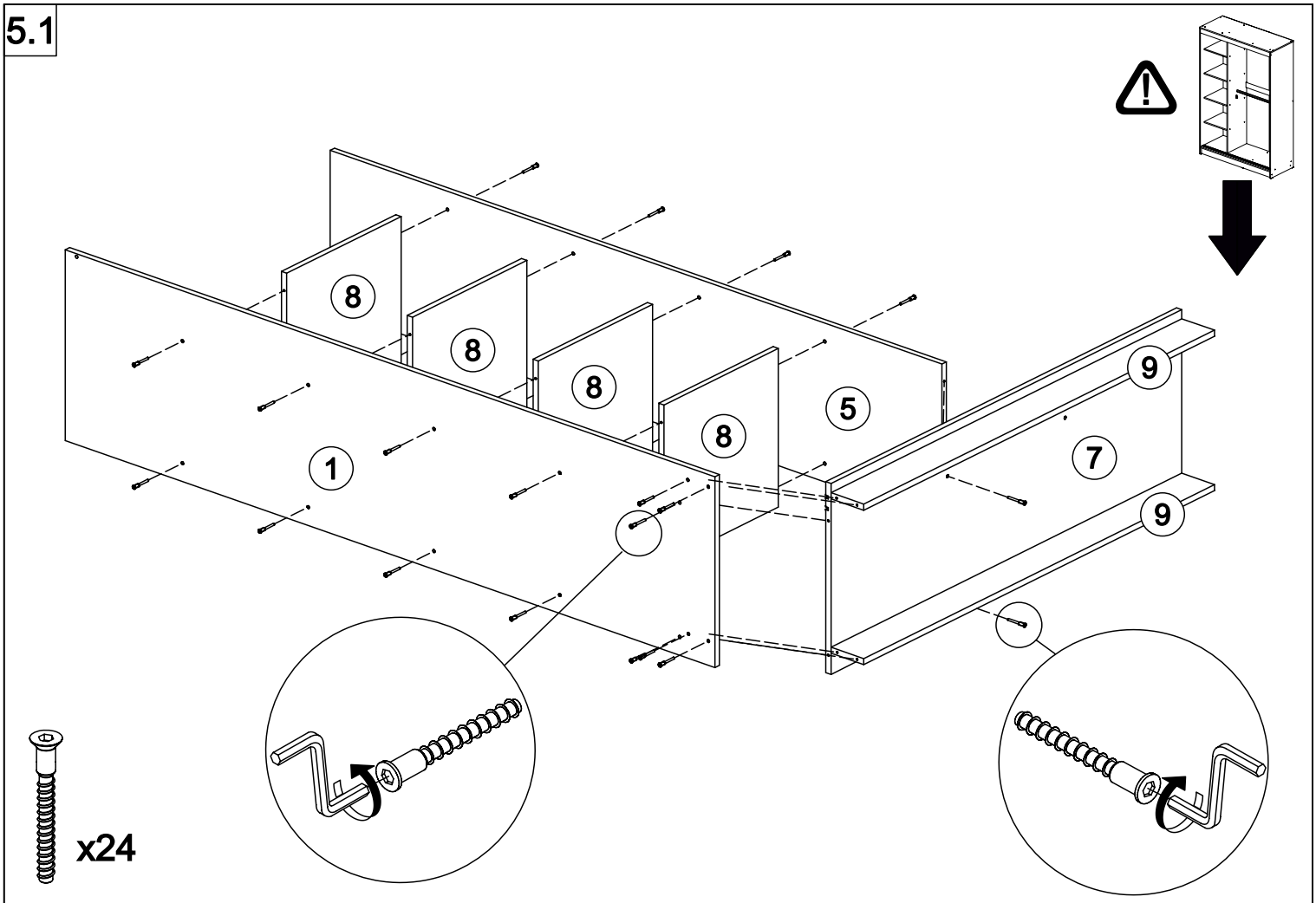

x24

6.1

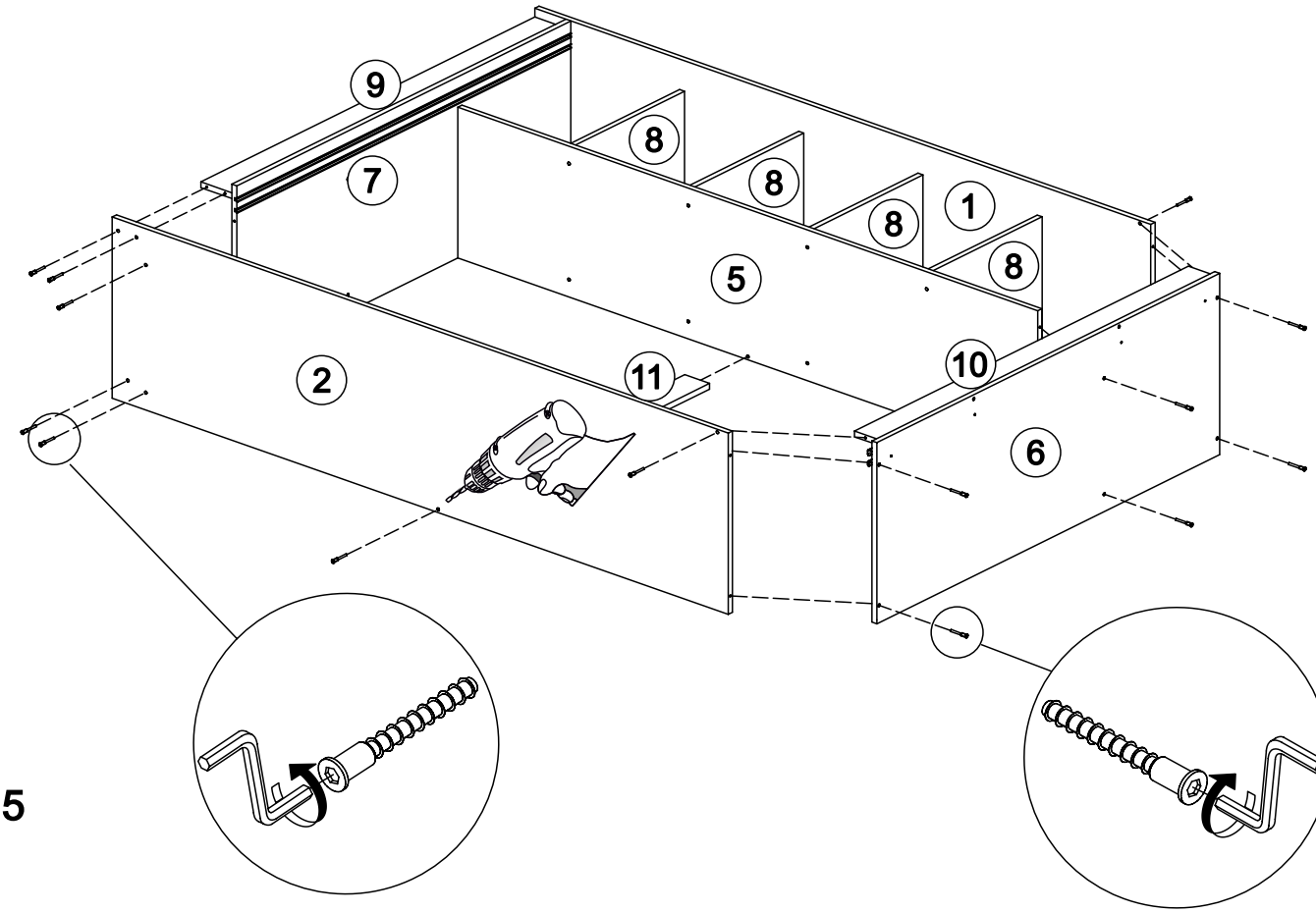



x15

7.1

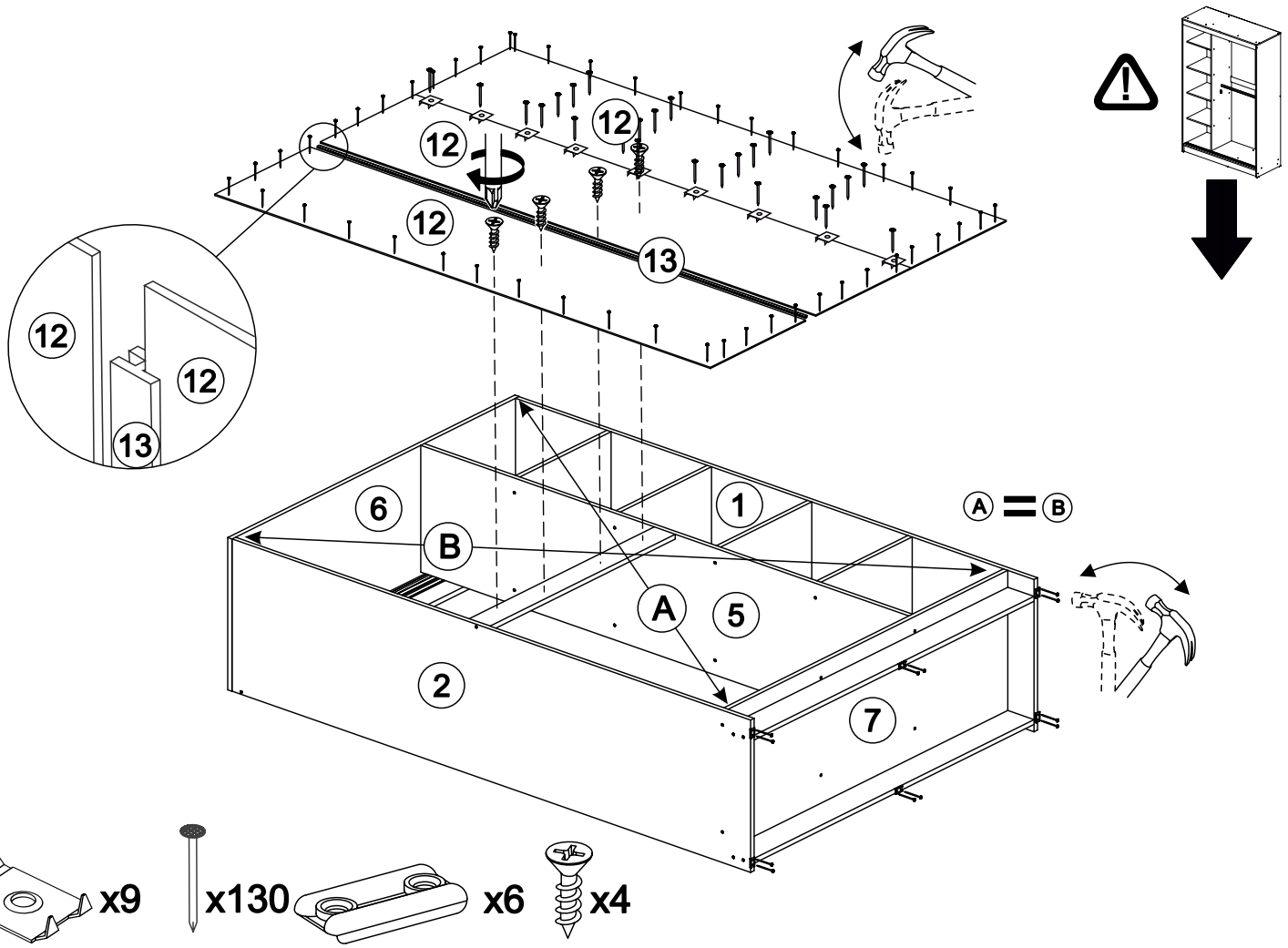

8.1

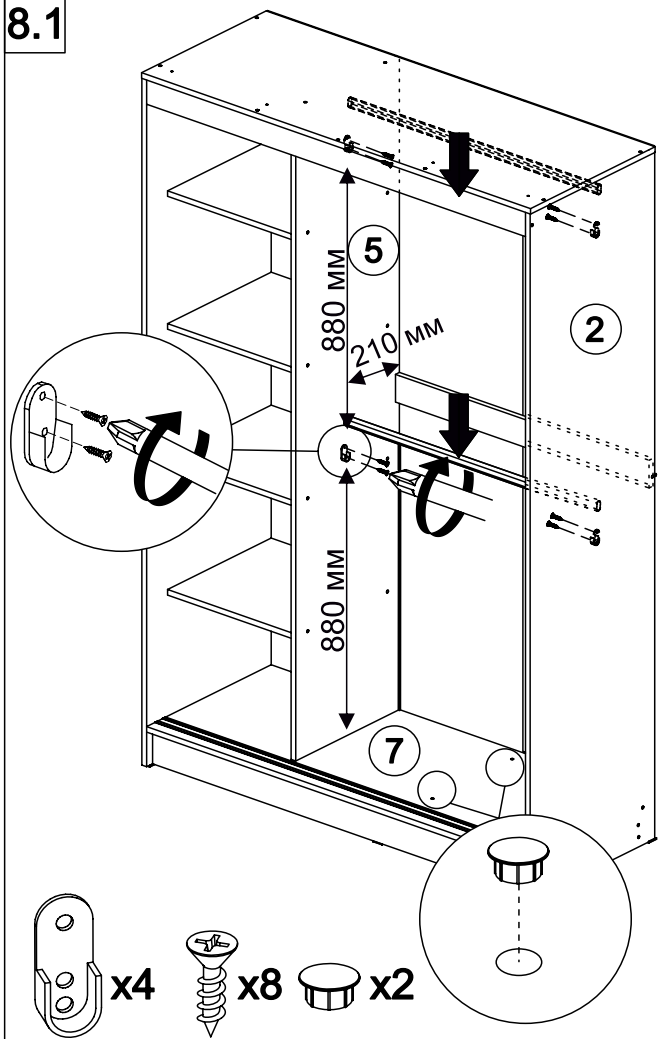

9.1

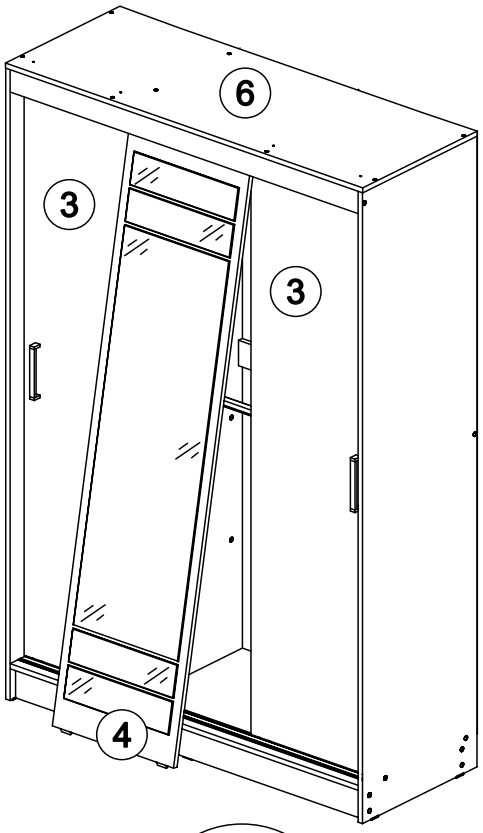

В свободные отверстия вставить заглушки

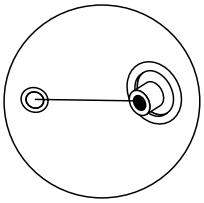

5.2

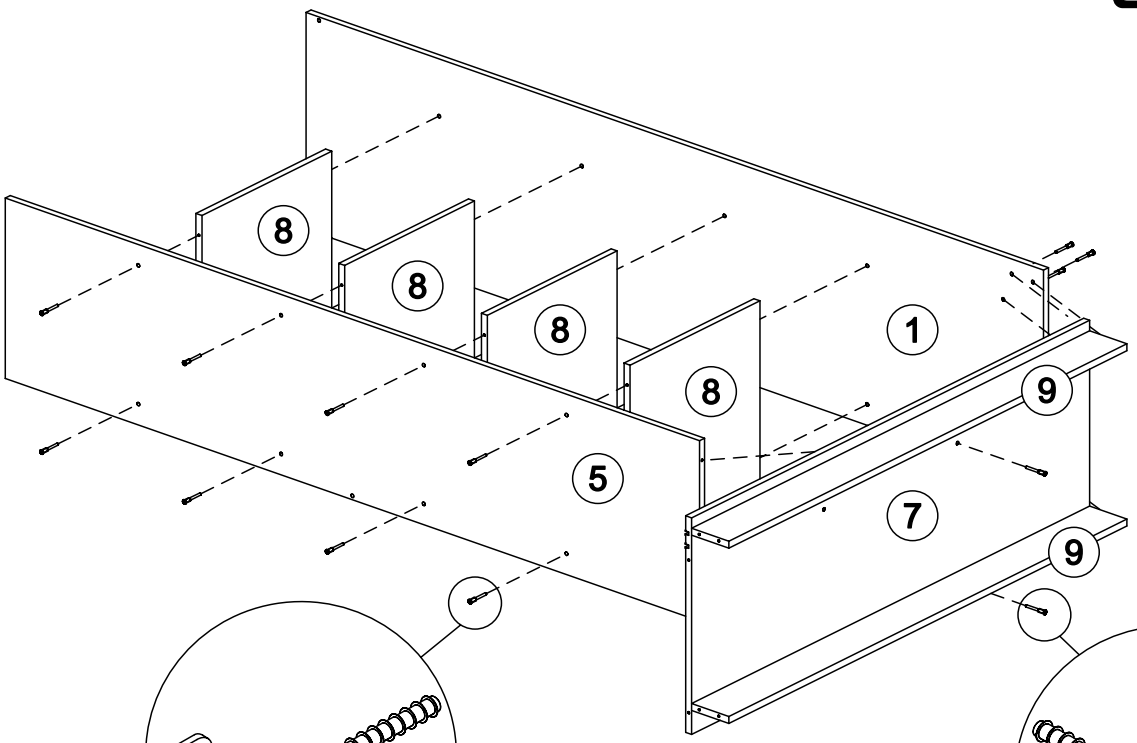



x24

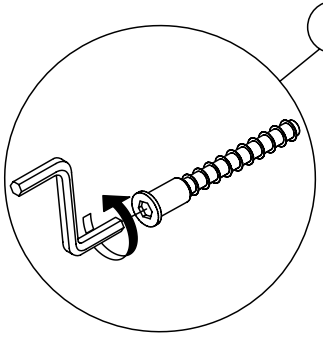

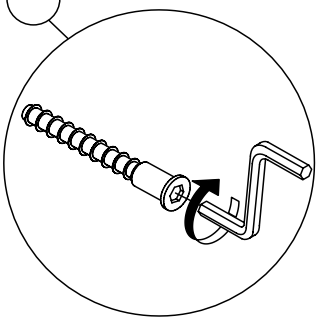

6.2

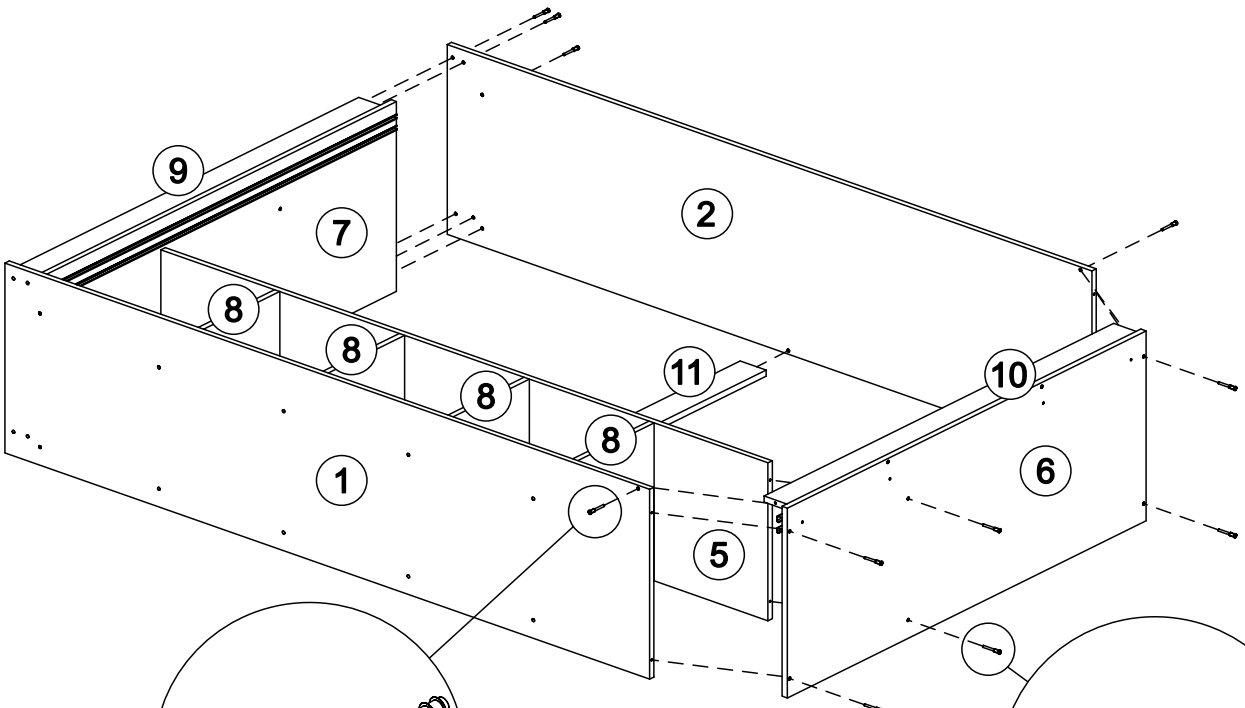



x15

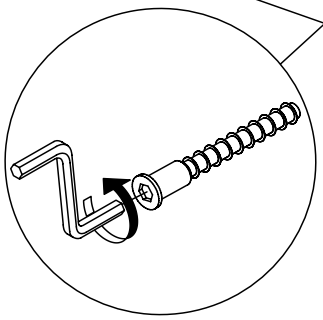

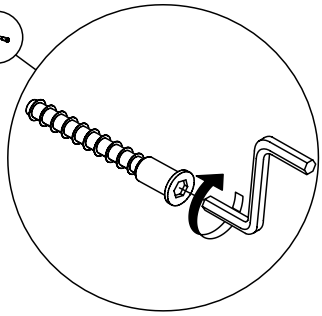

7.2

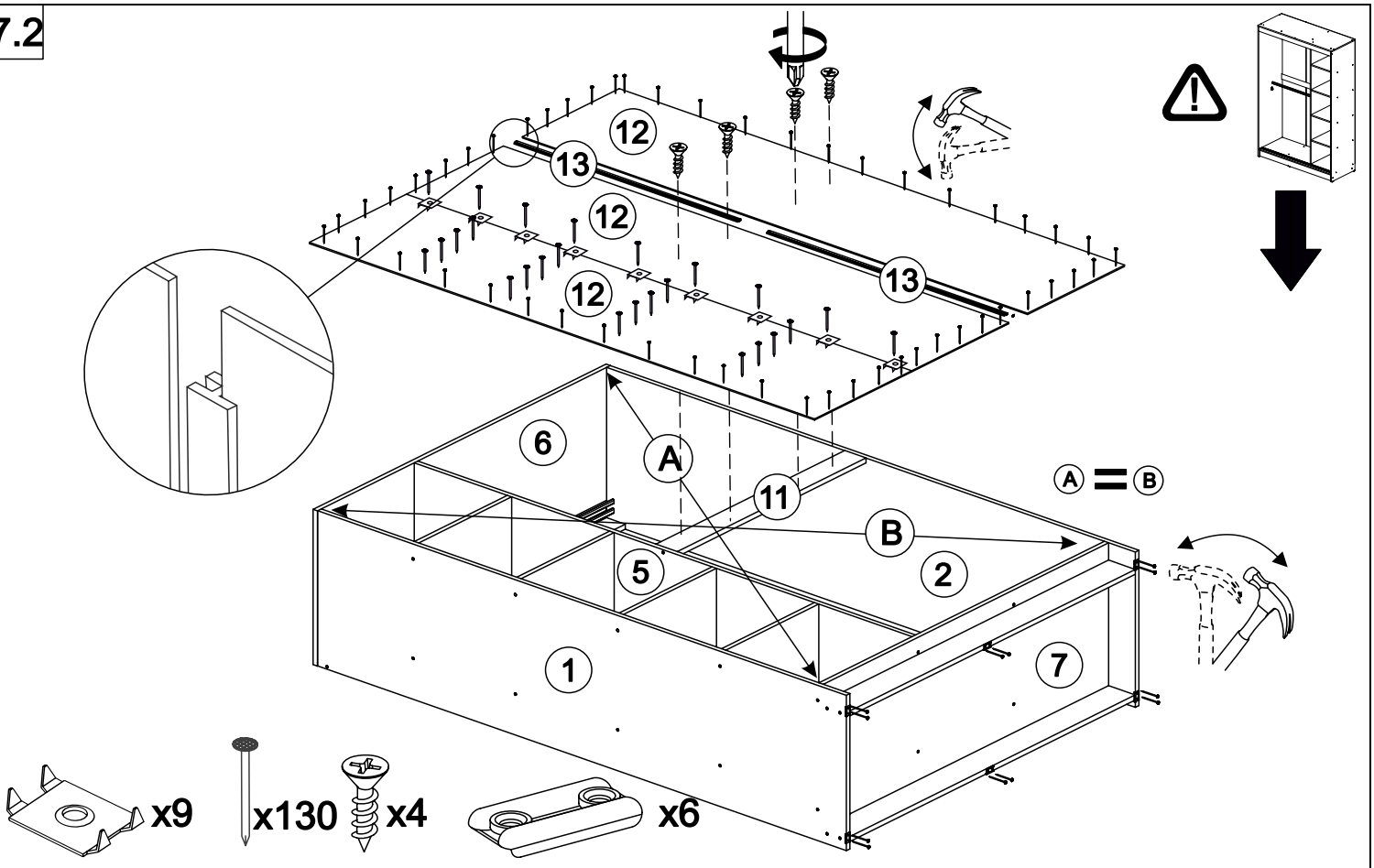

8.2

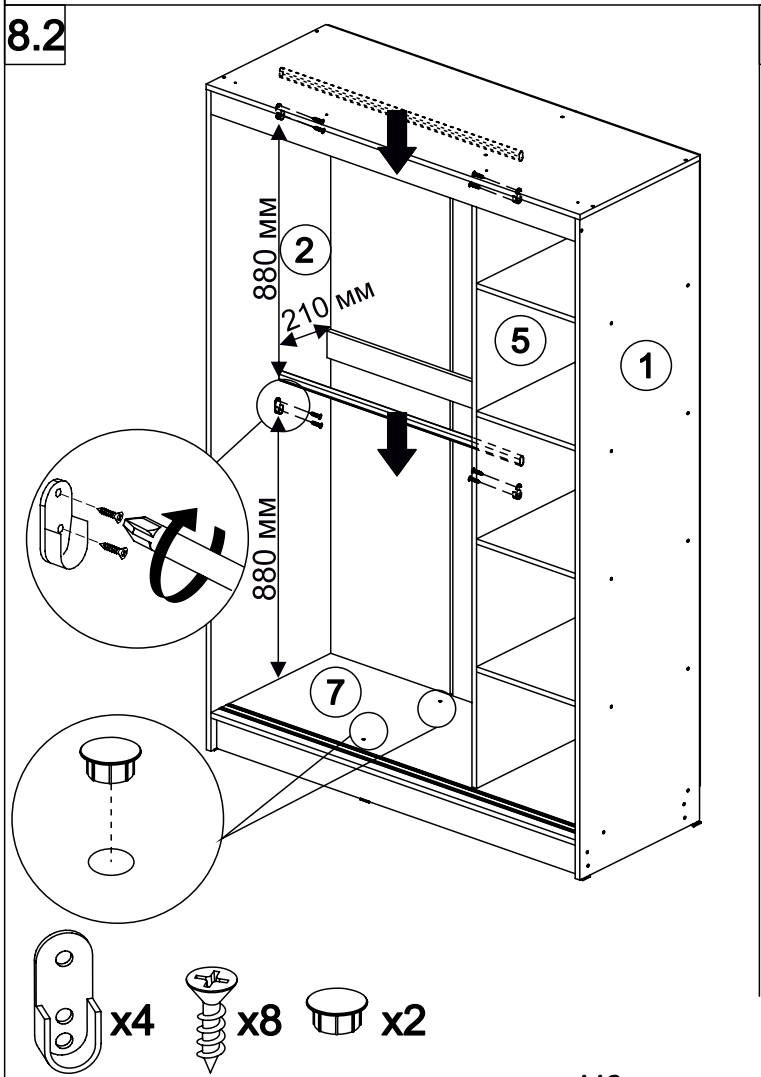

9.2

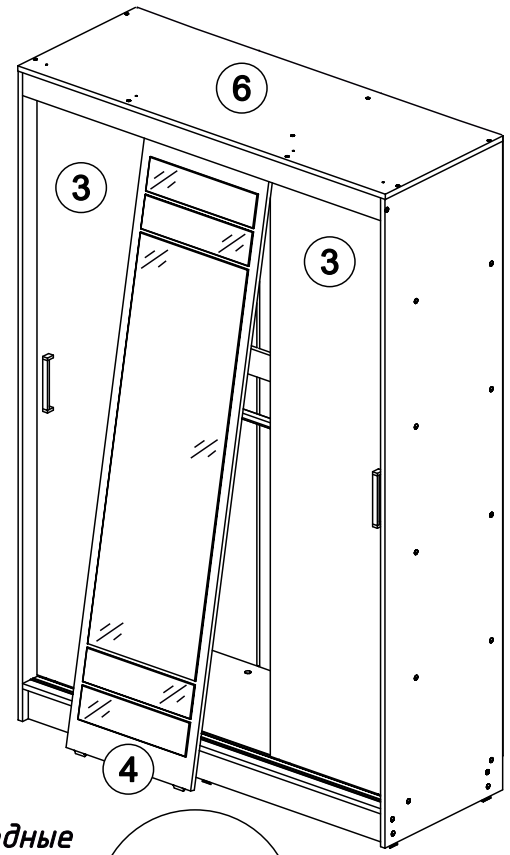

В свободные отверстия вставить заглушки

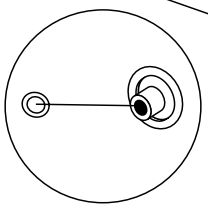

Уважаемый покупатель!

Выражаем Вам искреннюю благодарность за выбор нашей мебели!